A 500

Серия A 500 отвечает тенденциям к созданию четких интерьерных стилей.
Ничто не нарушает линейный дизайн.
Рамки и накладки создают единое гармоничное изделие.

Скрытый монтаж
Размеры рамок
1-кратная 81 x 81 mm
2-кратная 81 x 152 mm
3-кратная 81 x 223 mm
4-кратная 81 x 294 mm
5-кратная 81 x 365 mm

Рамки для вертикальной и горизонтальной установки.

Закругление угла R 1,1

Материал дуропласт

Цвета
белый – как RAL 9010
алюминий – лакировка
оранжевый – как RAL 2004
зеленый – как RAL 6029
красный – как RAL 3003

Степень защиты
IP 20/IP 21
IP 44 – указанные изделия, вместе с уплотнительной мембраной 551

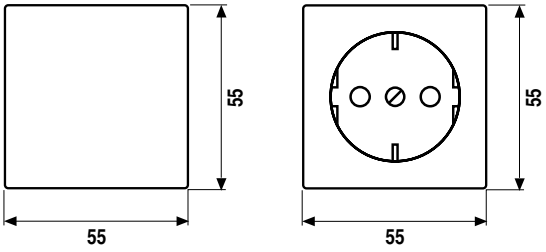

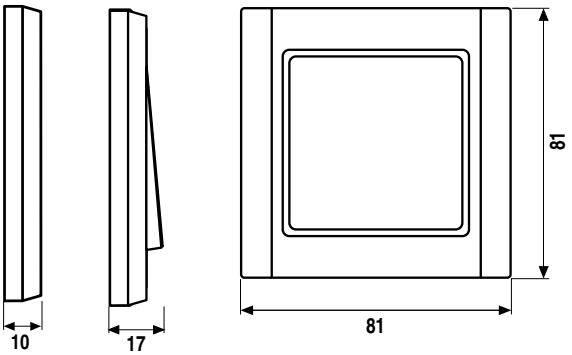

Rahmenmaße

1fach	81 mm x 81 mm
2fach	152 mm x 81 mm
3fach	223 mm x 81 mm
4fach	294 mm x 81 mm
5fach	365 mm x 81 mm
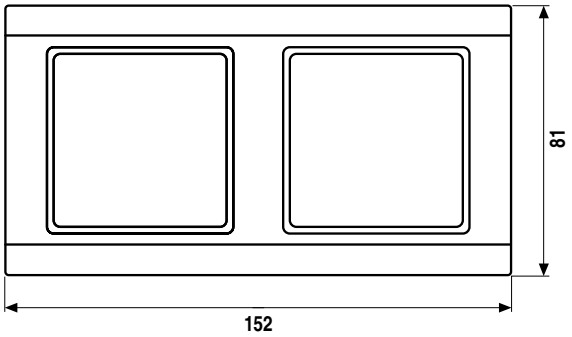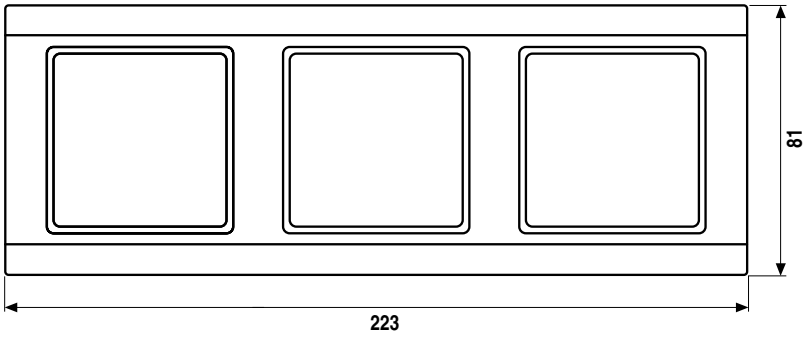
Die Rahmen sind waagerecht und senkrecht zu installieren.